Las cascadas **PowerFall** son fáciles de instalar

Para un buen funcionamiento y un óptimo resultado de las cascadas, el caudal de agua ha de ser continuo y homogéneo.

Si la regulación de caudal de la cascada supera el 40% de la salida de la bomba de circulación será necesario utilizar otra bomba y tubos específicos para las cascadas.

INSTALACIÓN

Importante: la cascada debe instalarse a una altura máxima de 1,20 m del nivel del agua.

1. Ponga una válvula separada para cada lámina de agua. Si las cascadas son de la misma medida y la misma altura, realice un bucle para repartir el mismo caudal en todas las láminas.

2. Preparación del nicho de la cascada: para láminas PowerFall hacer un rebaje en el borde de la piscina de una profundidad de 11 cm y de la anchura de la cascada elegida + 2,5 cm.

3. Colocación: hacer un fondo de mortero para reforzar la base de la cascada. Fijar la cascada en el momento y nivelar.

El agua tiene efectos relajantes que han sido demostrados. Disfrute de los efectos relajantes y la serenidad que proporcionan las láminas de agua de las cascadas PowerFall.

Powerfall, el esplendor de una bella cascada en el jardín de su propia casa. Resaltan las formas de su piscina, contribuyen a aumentar la calidad de su piscina y a crear un espectáculo armonioso...

Resistentes, fabricación patentada con deflectores X-Baffle. Fácil y rápida instalación de las cascadas PowerFall.

Ventajas de Powerfall

- PowerFall es la primera cascada fabricada en material ABS, resistente a la corrosión.
- Variedad de tamaños con un sinfín de posibilidades.
- Especial diseño y calidad de fabricación, que le aseguran uniformidad en el espesor del agua.

NATUR CLARA S.L.
Paseo de Alcobendas, 10 - Centro Comercial EL BULEVAR - 28109 La Moraleja-Alcobendas MADRID
eMaiL : **info@tienda-piscinas.com** Teléfono : **91 650 23 66**

ACOTACIONES DE CASCADA POWERFALL

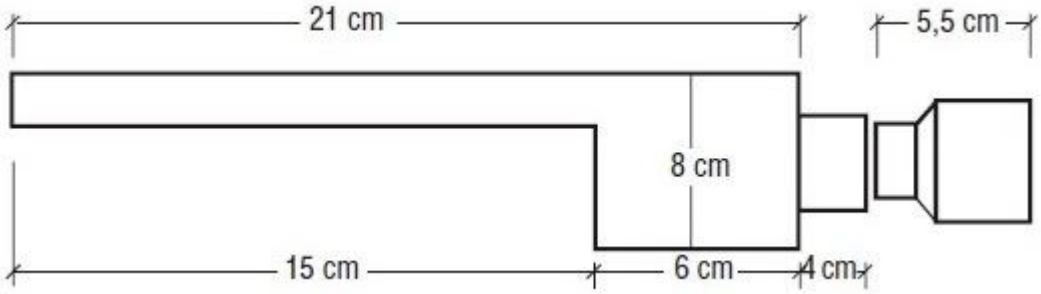

La pieza de 5,5 cm corresponde a un adaptador a métrica europea

NATUR CLARA S.L.
Paseo de Alcobendas, 10 - Centro Comercial EL BULEVAR - 28109 La Moraleja-Alcobendas MADRID
eMaiL : **info@tienda-piscinas.com** Teléfono : **91 650 23 66**

Cascadas laminares

Disfrute del esplendor de una magnífica cascada.

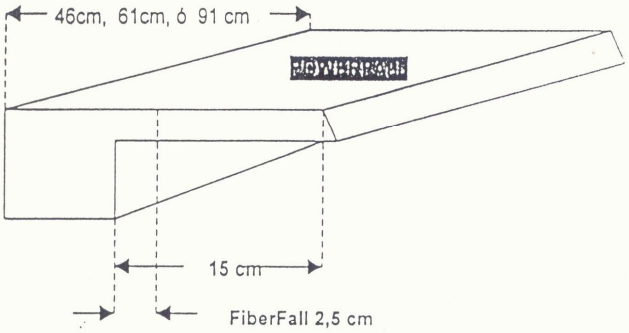

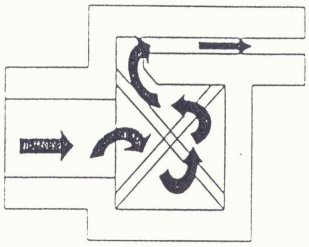

GAMA		MEDIDAS		CAUDAL ADMISIBLE	
Modelo	Referencia	Longitud	Ancho	Caudal Mínimo	Tolerancia máxima (t)
PowerFall	FFS 18-6	46 cm	15 cm	4 m3/h	8 m3/h <t< 12m3/h
PowerFall	FFS 24-6	61 cm	15 cm	5,5 m3/h	10 m3/h <t< 16 m3/h
PowerFall	FFS 36-6	91 cm	15 cm	8 m3/h	16 m3/h <t< 24 m3/h
FiberFall*	FFS 24-L	61 cm	2,5 cm	5,5 m3/h	10 m3/h <t< 16 m3/h

*Modelo apto para Fibra óptica

Las Cascadas PowerFall y FiberFall pueden alimentarse a través de la bomba de filtración de su piscina con un simple empalme en el circuito de retorno. Si las líneas de retorno y la cascada no pueden ser controladas por separado mediante una válvula, el caudal utilizado por la cascada no deberá ser superior al 40% del caudal de la bomba de manera que las boquillas de retorno puedan trabajar adecuadamente.

Funcionamiento simultáneo de las cascadas y las boquillas de retorno.

Bomba de filtración	Caudal Standard	40% Utilizable	Modelos y cantidades posibles			
			FFS 18-6	FFS 24-6	FFS 36-6	FFS 24-L
3/4 CV	12 m3/h	5 m3/h	1	0	0	0
1 CV	15 m3/h	6 m3/h	1	1	0	1
1,5 CV	22 m3/h	9 m3/h	2	1	1	1
2 CV	30 m3/h	12 m3/h	3	2	1	2
3 CV	35 m3/h	14 m3/h	3	2	1	2

DIAMETROS DE LAS MANGUERAS A UTILIZAR

Caudal de las cascadas	Diámetro de canalización
< 13 m3/h	50 (1"1/2")
de 13 m3/h à 22 m3/h	63 (2")
de 22 m3/h à 31 m3/h	75 (2"1/2")
de 31 m3/h à 51 m3/h	90 (3")

Las Cascadas PowerFall y FiberFall están fabricadas con un material muy resistente -ABS- . Su interior en forma de X, patentada, evita la obstrucción de la cascada dotándola de una excelente rigidez. Su instalación es muy sencilla

** FiberFall 61 cm requiere un cable de 150 filamentos. Otra longitud de FFalls, consultar.*

Consejo de instalación : Altura máxima 1 - 1,20 metros del nivel del agua.

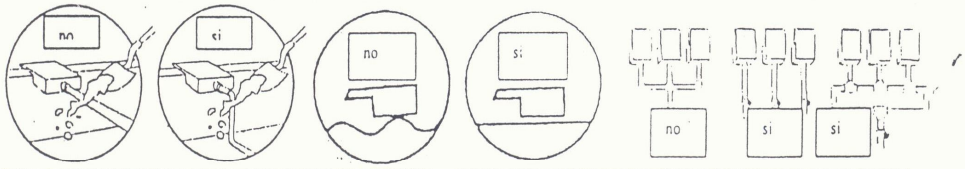

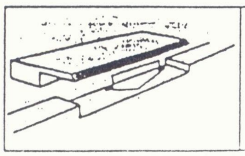

Fácil colocación.

Diversidad de opciones.El módulo puede cortarse de acuerdo con el lugar donde Vd. quiera instalarlo.

NATUR CLARA S.L.
Paseo de Alcobendas, 10 - Centro Comercial EL BULEVAR - 28109 La Moraleja-Alcobendas MADRID
eMaiL : **info@tienda-piscinas.com** Teléfono : **91 650 23 66**